クラブロックの形状寸法図

単位：mm

全 塊

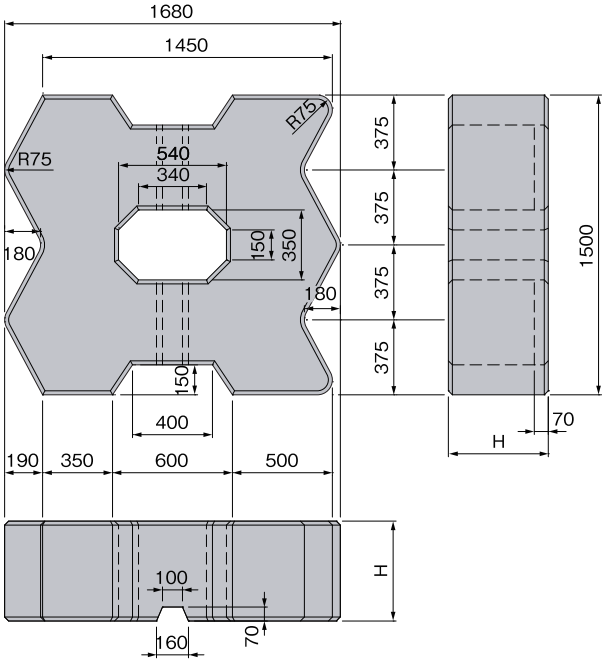

半 塊

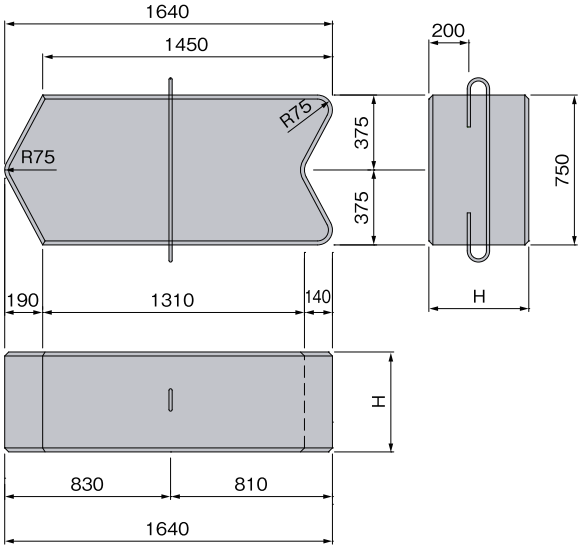

吊鉄筋（半塊用）

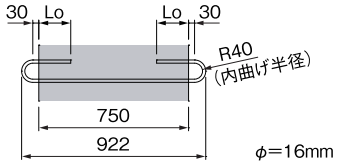

クラブロックの寸法表

型 式		質 量 (t)	重 量 (kN)	体 積 (m^3)	型枠面積 (m^2)	高 さ H(mm)	吊 鉄 筋			
							径 (mm)	埋込長 Lo(mm)	全 長 (m)	質 量 (kg/個)
50型	全塊	2.18	21.378	0.951	5.96	500	—	—	—	—
	半塊	1.28	12.553	0.557	3.34	500	16	160	1.50	2.37
75型	全塊	3.29	32.264	1.432	7.97	750	—	—	—	—
	半塊	1.92	18.829	0.836	4.47	750	16	240	1.66	2.62
100型	全塊	4.39	43.051	1.913	9.98	1000	—	—	—	—
	半塊	2.56	25.105	1.116	5.59	1000	16	310	1.80	2.84

質量＝2.3（コンクリートの密度）×体積
重量＝9.80665×質量